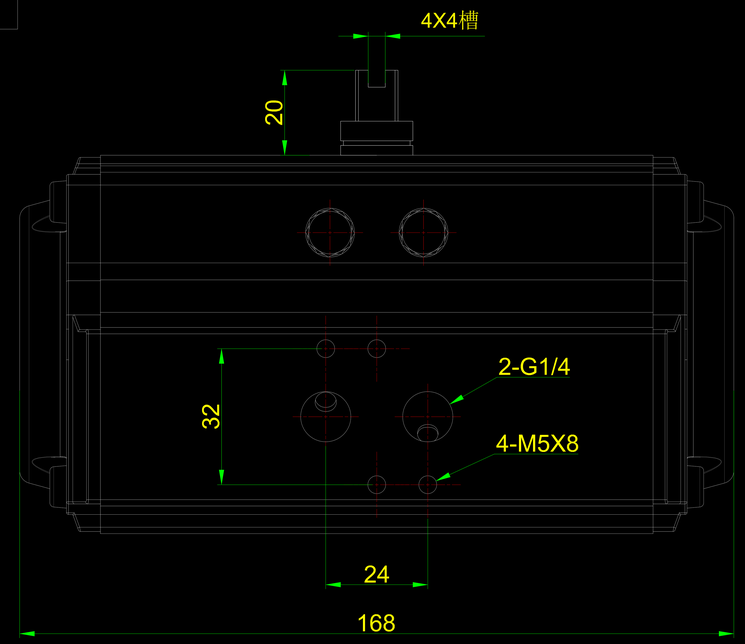

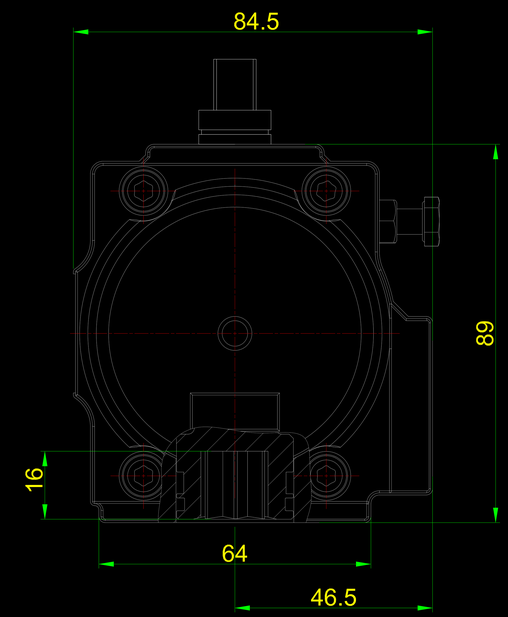

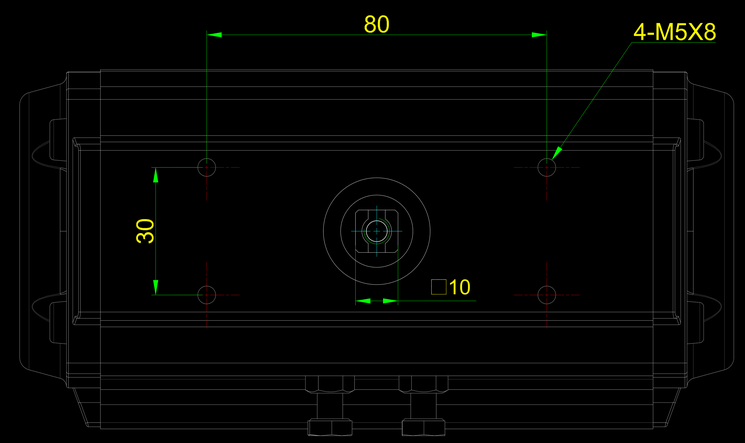

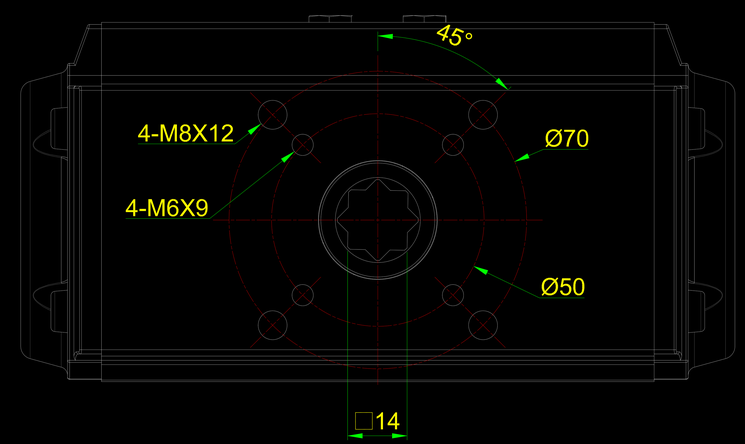

借(通)用件登记	CAD
校对	
旧底图总号	
底图总号	
签字	
日期	

标记	处数	分区	更改文件号	签名	年、月、日
设计			标准化		
校对					
审核					
工艺			批准		

型号			
材料			
阶段标记		重量	比例
S			
共 张		第 张	

无锡纬途流体科技
TORK Technology(Wuxi) Co.,Ltd

VT065N装配图