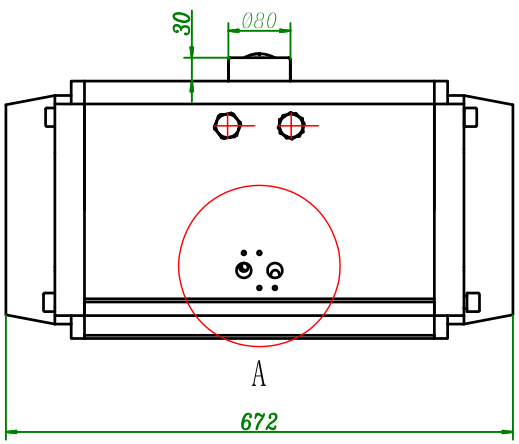

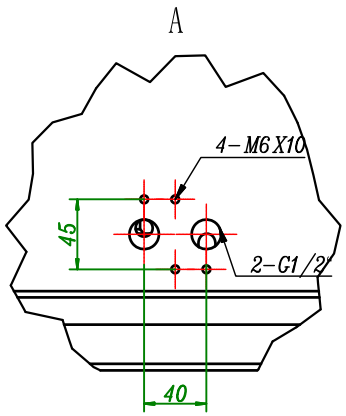

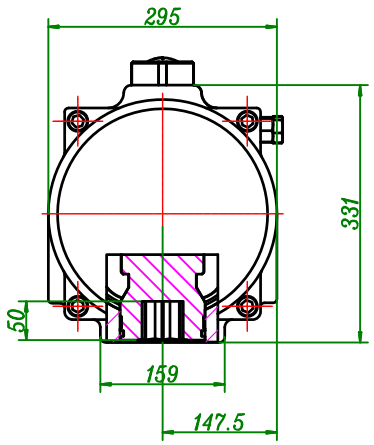

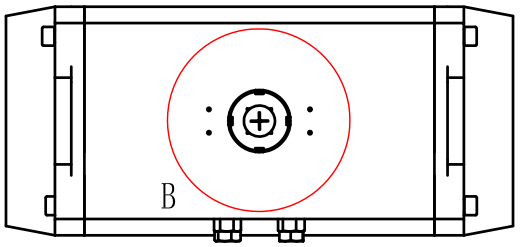

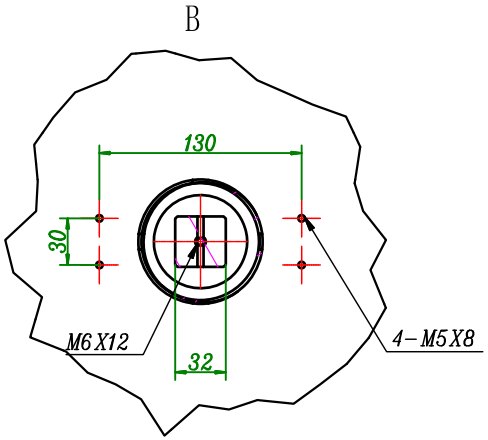

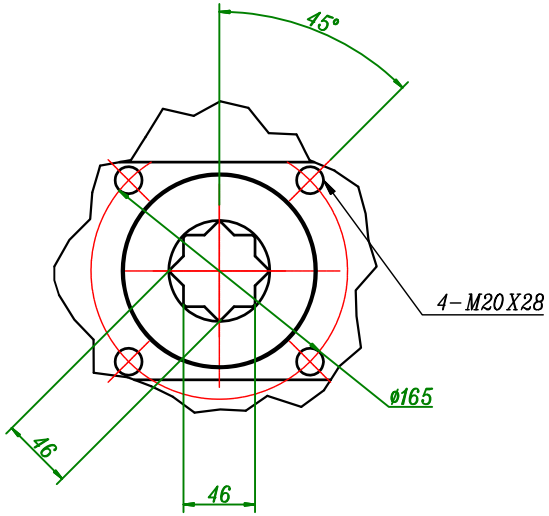

						型号		无锡纬途流体科技 VTORK Technology(Wuxi) Co.,Ltd
						材料		
标记	处数	分区	更改文件号	签名	年、月、日			
设计			标准化			阶段标记	重量	比例
校对						S A B/O		
审核								VT270装配图
工艺			批准			共 张	第 张	

借(通)用件登记
CAD
校对
旧底图总号
底图总号
签字
日期